Omega Machinery Inc es una marca registrada en varios países que agrupa a un consorcio de fábricas líderes en sus mercados a nivel mundial. Todos nuestros equipos son fabricados con la mayor tecnología disponible. Nuestros procesos de fundición cumplen con los más altos estándares de calidad. Cuerpos de trabajo diseñados para evitar la vibración que incluyen una gran cantidad de acero, lo que los hace lograr un desempeño completamente confiable garantizando una vida útil durante muchos años de trabajo. Todos los procesos de maquinado se realizan con equipos CNC. Sólo utilizamos componentes eléctricos y neumáticos de marcas líderes a nivel mundial, logrando con esto un fácil suministro de refacciones y minimizando tiempos.



Control PLC de fácil operación



Prensado vertical con platos calientes horizontales



Capacidad de prensado de 100 toneladas en vertical





Prensado lateral mediante 10 cilindros hidráulicos



Área de trabajo de 3,100 mm x 1,300 mm



Carga y descarga simultáneas

PRENSA HIDRÁULICA TERMODINÁMICA PARA TABLEROS DE 3100 MM X 1300 MM

OM-THP-30X13-100T

Debido a los constantes avances en ingeniería y tecnología el fabricante se reserva el derecho de actualizar o modificar diseño, especificaciones y características de los equipos sin previo aviso. Las imágenes utilizadas podrían no corresponder al 100% con el producto recibido.

Descripción

La **OM-THP-25X13-100T** es una prensa hidráulica termodinámica pensada para el prensado de paneles de gran formato en la industria del mueble y la construcción. Sus platos calefactados garantizan una distribución uniforme del calor, mejorando la adhesión de los laminados y la calidad superficial del tablero.

Equipa seis cilindros hidráulicos verticales y diez cilindros laterales, permitiendo un ciclo de prensado eficiente para tableros alistonados, contrachapados y multilaminados. El sistema de carga y descarga simultánea minimiza los tiempos muertos en la línea de producción.

Incorpora PLC con interfaz táctil, robusta bomba térmica y motores dimensionados para operaciones continuas. Gracias a su control digital y válvulas proporcionales, ofrece ajustes de presión y temperatura precisos, optimizando rendimiento y seguridad.

OMEGA MACHINERY
OM-THP-30X13-100T

Características

- Platos calientes de acero con control independiente por zonas.
- Prensado vertical mediante 6 cilindros hidráulicos (85 mm x 200 mm).
- Prensado horizontal asistido por 10 cilindros hidráulicos (50 mm x 150 mm).
- PLC con panel táctil y memorias de programas de prensado.
- Ciclo de carga/descarga simultáneo con automatismos de seguridad.
- Bastidor de acero reforzado con tratamiento anticorrosión.
- Válvulas proporcionales para control fino de presión.

Especificaciones

DIMENSIONES Y PESO APROXIMADO DE LA PRENSA	
Longitud	4.65 m
Ancho	4.26 m
Altura	1.69 m
Peso	6,800 kg
POTENCIA DE LOS MOTORES INSTALADOS	
Motor del sistema hidráulico	4 kW (5 HP)
Motor de la bomba de aceite térmico	1.5 kW (2 HP)
Motor del sistema de alimentación	0.75 kW (1 HP)
Potencia térmica	36 kW (48.3 HP)
Voltaje y fases	220V / 440V Trifásico, 60Hz
CAPACIDAD DE PRENSADO	
Dimensiones de la mesa de trabajo	3.1 m x 1.3 m
Dimensiones de trabajo máximo	3.1 m x 1.3 m
Espesor máximo de trabajo	60 mm (2-1/4")
Prensado vertical	6 cilindros hidraúlicos de 85 mm x 200 mm
Prensado horizontal	10 cilindros hidraúlicos de 50 mm x 150 mm
Presión hidráulica vertical	100 toneladas
Presión hidráulica horizontal	27.5 toneladas
Presión máxima del sistema hidráulico	4,351 psi (30 Mpa)
Presión de aceite del cilindro principal	4,351 psi (30 Mpa)
Presión de aceite del cilindro lateral	1,667 psi (11.5 Mpa)

Nota importante: El aceite hidráulico no está incluido con el equipo. El suministro del aceite para el sistema hidráulico deberá ser proporcionado por el cliente antes de la instalación y puesta en funcionamiento.

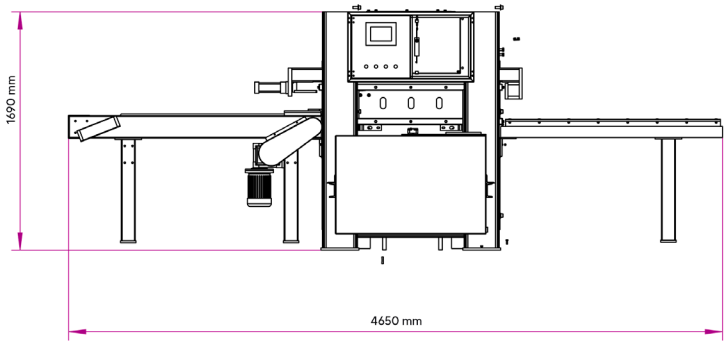
1690 mm
4650 mm

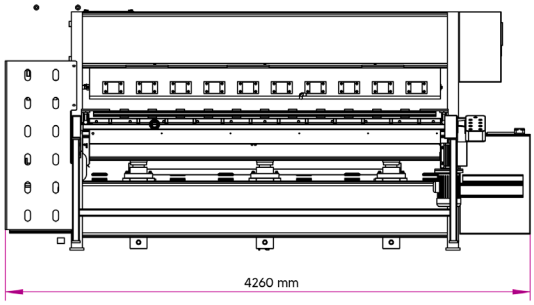
4260 mm

